FOREMOST®

Total Toilet Comfort

Toilette deux morceaux

porcelaine vitrifiée

Spécifications du produit:

- Porcelaine vitrifiée
- 6,0 Lpc / 1,6 gpc
- Cuvette allongée
- Taille de cuvette 17 po
- Cuvette à évacuation siphonique
- Levier de déclenchement en chrome
- Plumberie brute de 12 po
- Inclus dans la boîte: boulons de cuvette, capuchons de boulons et anneau de cire
- Surface d'eau: (230mm x 180mm) 9 po x 7⅛ po
- Siège en plastique inclus
- 100% testé en usine

Dimensions globales:

438mm (L) x 752mm (P) x 790mm (H)
17¼ po (L) x 29⅝ po (P) x 31⅛ po (H)

Expédition:

Volume	6,92
Poids brut	79 lb

Certifications de conformité:

Satisfait ou dépasse les spécifications suivante:

- cUPC de l'IAPMO
- ASME A112.19.2 / CSA B45.1-2008
- Lignes directrices de la loi Americans with Disabilities Act et ANSI A117.1
- **Testé pour le rendement maximum 1000g**

Article à indiquer:

Blanc doux:

☐ **TT-8297-WL3** (réservoir isolé)
UPC: 721015416722

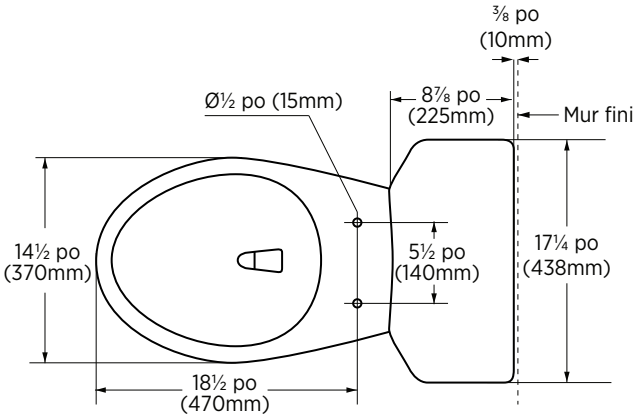

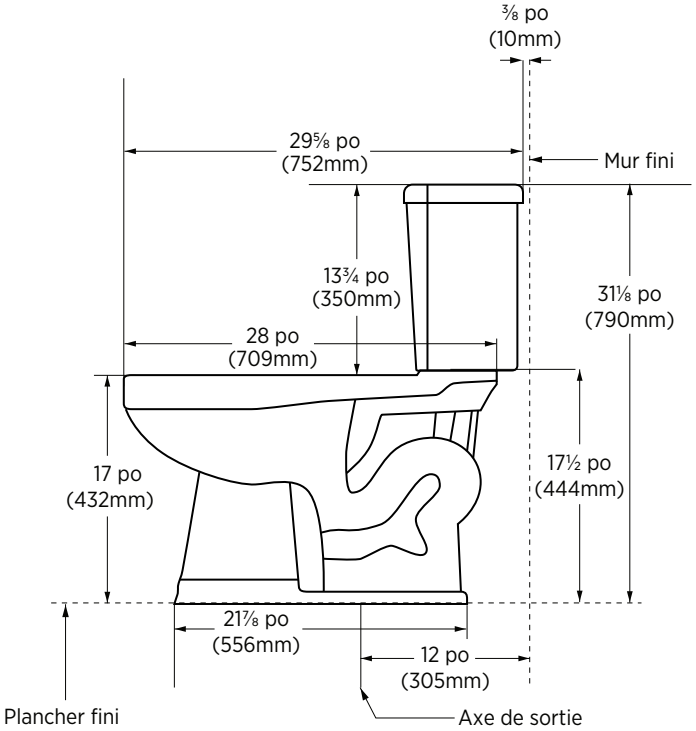

Remarque:

Important: Les dimensions de la toilette peuvent avoir des variation minmale et peuvent varier de facon à respecter les normes établies par ANSI standart A112.19.2. Ces dimensions peuvent être changées ou anulées. Nous ne sommes pas responsables si des pages on été remplacées ou perdues.

CANADA: 5970 Chedworth Way, Unit A, Mississauga, Ontario L5R 3V5 T: (888) 256-7551 F: (905) 507-2006 www.foremostcanada.com
US: 6241 Northwind Parkway, Hobart, Indiana 46342 T: (888) 620-3667 F: (219) 947-3630 www.foremostgroups.com